NEU • NEW
NOUVEAU

NEUE PRODUKTE
NEW PRODUCTS
NOUVEAUX PRODUITS

2019 I

STRACK®
NORMALIEN

Z55 3

Z500 4

Z501 5

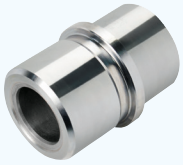
Z4412-SNS 6

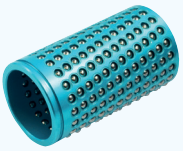
SN1789 7

SN1790 7

SN4169 8

SN4520 10

SN4522 11

SN4523 12

SN4524 13

SN4526 14

SN4528 15

SN4550 16

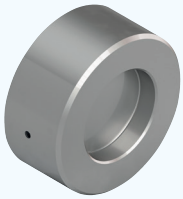
SN4540 17

SN4545 18

SN45510 19

SN43 20

SN43-DP 21

Z98-DLC 22

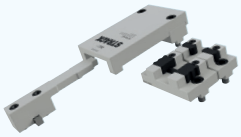
Z4-23 24

Z811 26

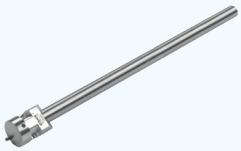
Z77711 27

D 3031L 05.2019

Zentriereinheiten | Centring elements | Unités de centrage

DLC

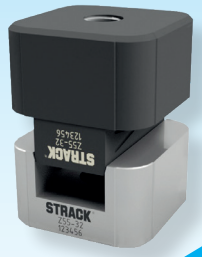

Für innenliegende Zentrierung
For internal centering
Pour le centrage interne

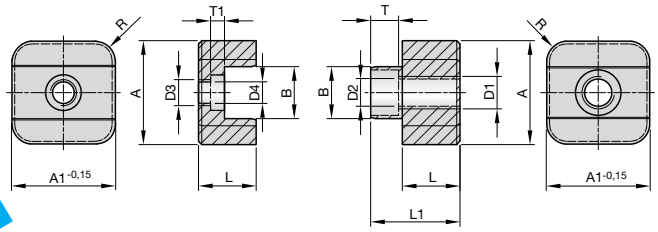

Z55-

Mat.: ST ~52HRC DLC

Z55-A

A	A1	D1	D2	B	L1	L	D3	D4	T	T1	R
20	20	M6	5,2	10	19,5	13,75	M5	4,2	4,4	3	4
25	25	M8	6,5	12	23,5	15,75	M6	5,2	6,4	3,7	5
32	32	M10	8,5	16	27,5	17,25	M8	6,5	8,6	4,3	6
40	40	M12	10,2	20	34	22,25	M10	8,5	10,6	5,6	6
50	50	M12	10,5	20	42	27,25	M12	10,2	10,6	6,6	8

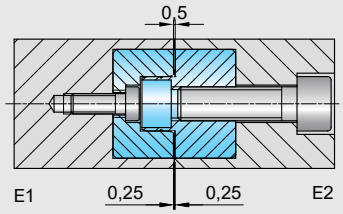

A	SN3500*	SN3540*
20	M5-25	M4-12
25	M6-25	M5-12
32	M8-30	M6-14
40	M10-40	M8-16
50	M10-45	M10-20

Empfohlene Schrauben für Einbauvariante E1
Recommend screws for installation variant E1
Vis recommandées pour la variante de montage E1

* nicht im Lieferumfang enthalten
not included in the extent of delivery
non compris dans le volume de livraison

Mögliche Einbauvarianten E1 + E2
Positionierung erfolgt in Wärmeausdehnungsrichtung

Possible installation variants E1 + E2
Positioning is carried out in thermal expansion direction

Des variantes d'installation possibles E1 + E2
Le positionnement se produit en direction d'extension de chaleur

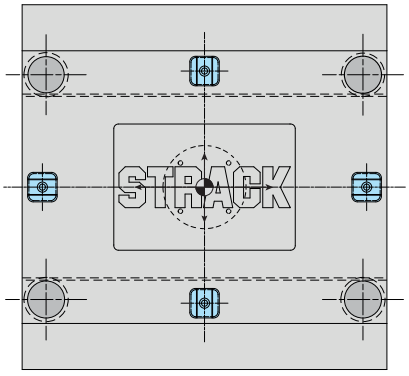

Einbauvariante E1 / Installation variant E1 / Variante d'installation E1

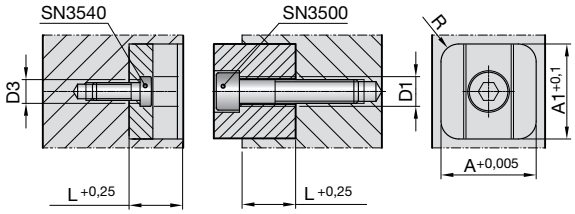

Einbauvariante E2 / Installation variant E2 / Variante d'installation E2

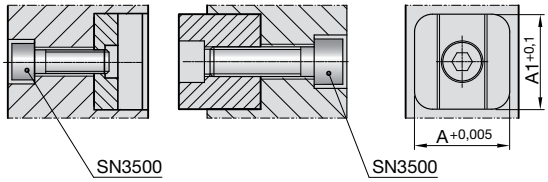

D 3031L 05.2019

Zentriereinheiten | Centring elements | Unités de centrage

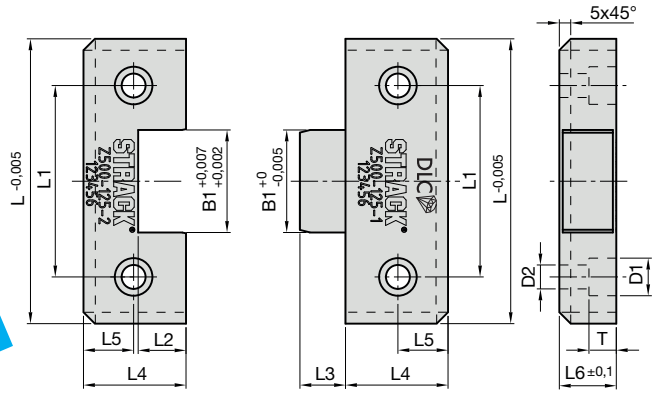

Z500-	Mat.: ST ~52HRC DLC
Z500-L	

L	L1	L2	L3	L4	L5	L6	B1	D1	D2	T	R
125	84	21	20	45	22	25	45	16,5	10,5	12	3

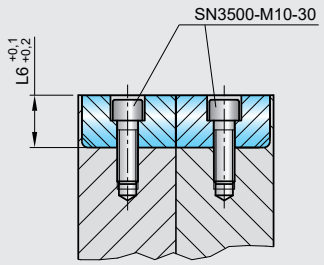

	SN3500*

* nicht im Lieferumfang enthalten
not included in the extent of delivery
non compris dans le volume de livraison

Mögliche Einbauvariante | Possible installation variant | Des variantes d'installation possible

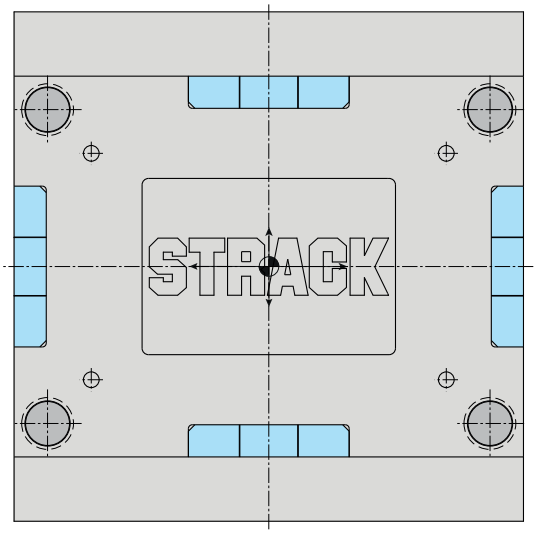

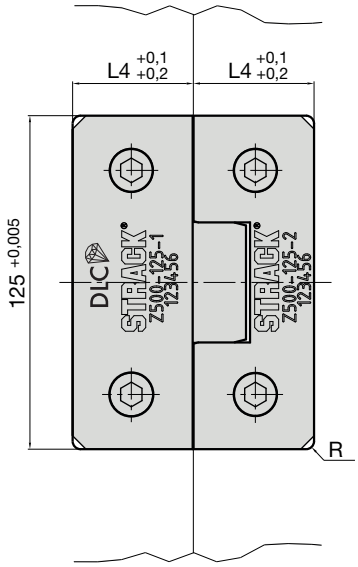

D 3031L 05.2019

Zentriereinheiten | Centring elements | Unités de centrage

Flache Ausführung
Flat design
Exécution plate

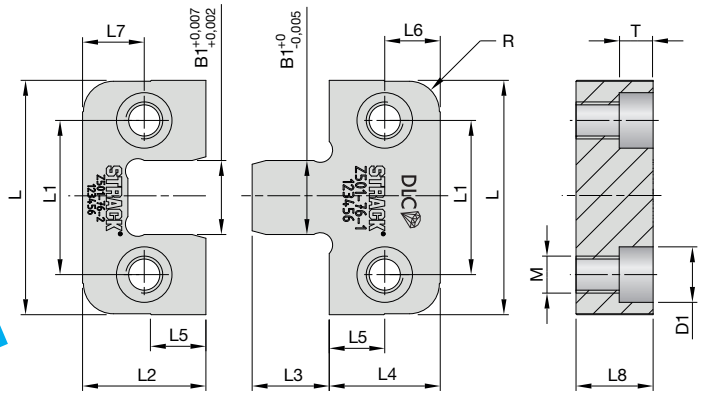

Z501-

Mat.: ST ~52HRC DLC

Z501-L

L	B1	L1	L2	L3	L4	L5	L6	L7	L8	R	D1	M	T
40	10	26	17	11	14	6	7	8,5	10	4	10	M6	5,7
46	12	30	22	12	17	7	8,5	11	12	5	11	M8	6,8
50	14	34	27	16	22	10	11	13,5	16	6	11	M8	6,8
60	18	40	36	20	27	14	13,5	18	20	8	15	M10	9
76	24	50	40	25	36	18	18	20	25	10	18	M12	11

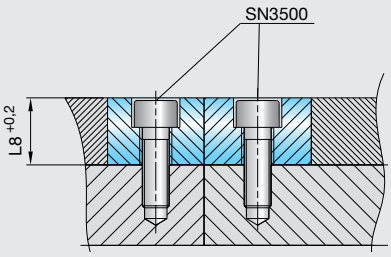

L	SN3500*
40	M5x12
46	M6x16
50	M6x20
60	M8x25
76	M10x30

* nicht im Lieferumfang enthalten
not included in the extent of delivery
non compris dans le volume de livraison

Mögliche Einbauvariante

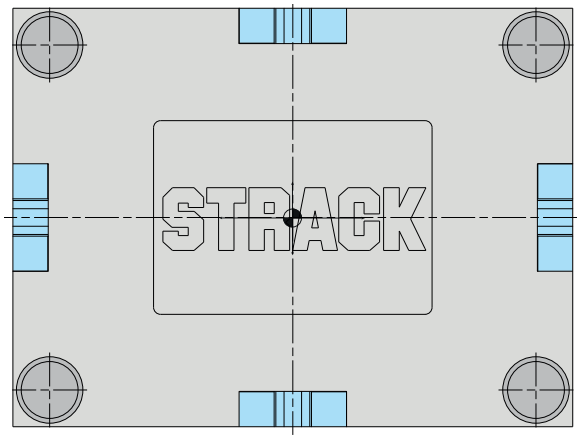

Possible installation variant

Des variantes d'installation possible

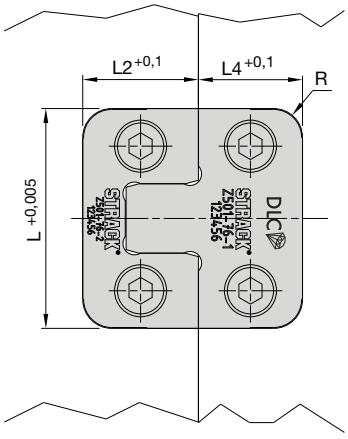

D 3031L 05.2019

Gleitführungsbuchse mit Bund

Guide bushes with collar

Bagues de guidage avec épaulement

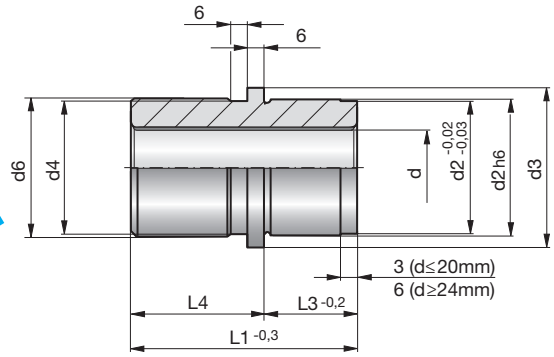

Z4412-SNS-

Mat.: SNS Sintermetall/ Sintered metal/Métal fritté ~DIN 9831-1/ISO 9448

Z4412-SNS-d-L1

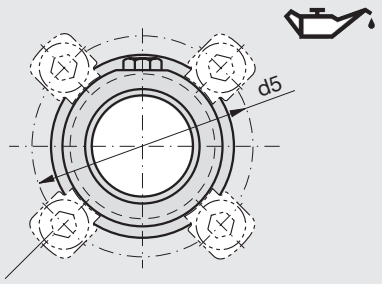

Z4325 (4x)

Nicht im Lieferumfang enthalten
Not included in the extent of delivery
Non compris dans le volume de livraison

d	L1	d2	d3	d4	d5	d6	L3	L4
19/20	32	32	40	32	49	-	20	12
	50	32	40	32	49	34	20	30
	70	32	40	32	49	34	20	50
24/25	35	40	48	42	57	-	23	12
	60	40	48	40	57	42	23	37
	80	40	48	40	57	42	23	57
30/32	42	48	56	48	65	-	30	12
	75	48	56	48	65	50	30	45
	95	48	56	48	65	50	30	65
38/40	50	58	66	58	75	-	35	15
	80	58	66	58	75	60	35	45
	110	58	66	58	75	60	35	75
48/50	65	70	80	70	89	-	45	20
	90	70	80	70	89	74	45	45
	120	70	80	70	89	74	45	75
60/63	75	85	95	85	104	-	55	20
	100	85	95	85	104	89	55	45
	130	85	95	85	104	89	55	75
80	85	105	118	105	127	-	55	30
	120	105	118	105	127	112	55	65
	150	105	118	105	127	112	55	95

D 3031L 05.2019

Kugelkäfige | Ball retainers | Cages à billes

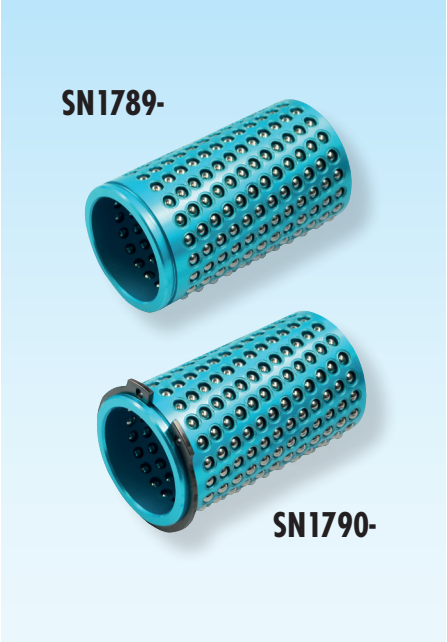

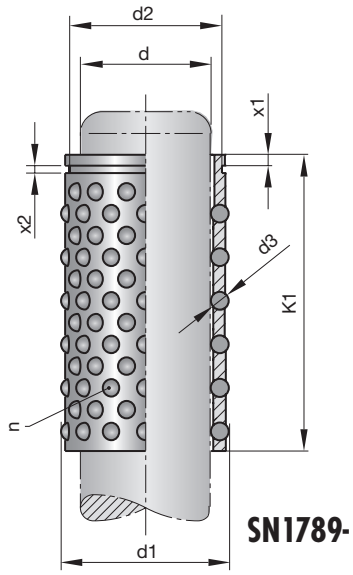

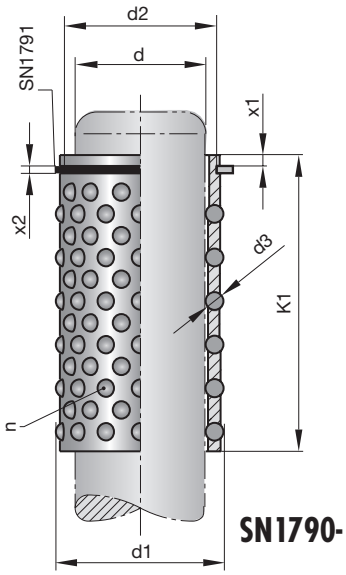

SN1789-
SN1790-

Mat.: Aluminium

SN1789-d-K1
SN1790-d-K1

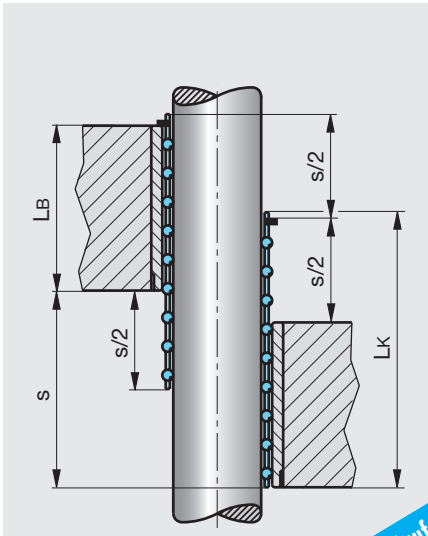

$L_K = L_B + 0{,}5 \times s$

Für schnelllaufende Werkzeuge
For high-speed tools
Pour des outils travaillant à grande vitesse

d	K1	d1	d2	d3	n	x1	x2
12	30	17	15	2,5	70	1,2	1,1
	41	17	15	2,5	100	1,2	1,1
16	32	22	20	3	72	1,5	1,3
	45	22	20	3	108	1,5	1,3
19/20	36	25/26	22,9/23,9	3	98	1,5	1,3
	45	25/26	22,9/23,9	3	126	1,5	1,3
	54	25/26	22,9/23,9	3	168	1,5	1,3
24/25	45	30/31	27,6/28,6	3	144	2,0	1,6
	58	30/31	27,6/28,6	3	192	2,0	1,6
	70	30/31	27,6/28,6	3	240	2,0	1,6
	95	30/31	27,6/28,6	3	336	2,0	1,6
30/32	57	38/40	35/36	4	162	2,5	1,85
	68	38/40	35/36	4	198	2,5	1,85
	80	38/40	35/36	4	234	2,5	1,85
	95	38/40	35/36	4	288	2,5	1,85

D 3031L 05.2019

Gleitplatten VDI 3357, VW-Norm 39D 863

Wear plates VDI 3357, VW-norm 39D 863

Plaques de frottement VDI 3357, Norme de VW 39D 863

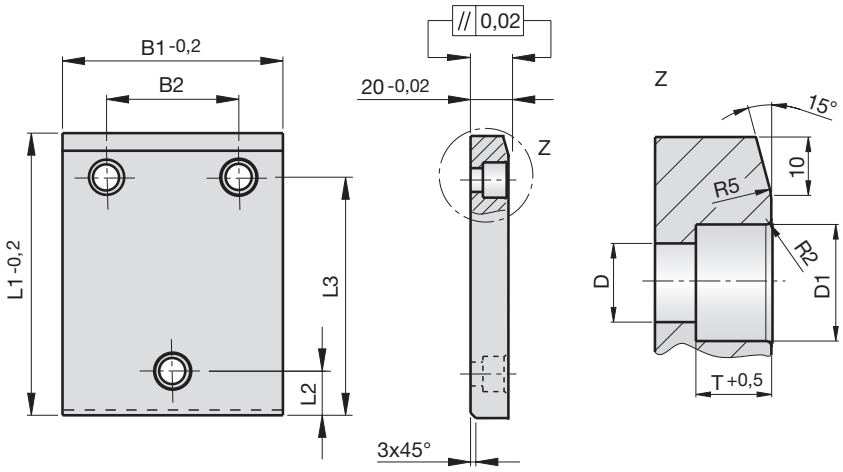

SN4169 - Mat.: ST

SN4169-Form-B1-L1

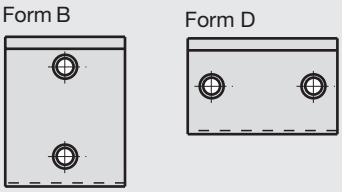

Form	B1	L1	L2	L3	B2	D	D1	T	Bohrungen Drillings Perçages
B	50	80	25	55		9	15	9	2
B	50	100	25	75		13,5	20	13	2
B	50	125	25	100		13,5	20	13	2
B	50	160	25	135		13,5	20	13	2
B	50	200	25	175		13,5	20	13	2
D	80	50	25		30	9	15	9	2
B	80	80	25	55		13,5	20	13	2
B	80	100	25	75		13,5	20	13	2
B	80	125	25	100		13,5	20	13	2
B	80	160	25	135		13,5	20	13	2
B	80	200	25	185		13,5	20	13	2
D	100	50	25		50	13,5	20	13	2
D	100	80	40		50	13,5	20	13	2
B	100	100	25	75		13,5	20	13	2
B	100	125	25	100		13,5	20	13	2
B	100	160	25	135		13,5	20	13	2
B	100	200	25	175		13,5	20	13	2
D	125	50	25		75	13,5	20	13	2
D	125	80	40		75	13,5	20	13	2
G	125	100	25	75	75	13,5	20	13	3
G	125	125	25	100	75	13,5	20	13	3
G	125	160	25	135	75	13,5	20	13	3
G	125	200	25	175	75	13,5	20	13	3
D	160	50	25		110	13,5	20	13	2
D	160	80	40		110	13,5	20	13	2
G	160	100	25	75	110	13,5	20	13	3
G	160	125	25	100	110	13,5	20	13	3
G	160	160	25	135	110	13,5	20	13	3
G	160	200	25	175	110	13,5	20	13	3

Anwendungsbereich für Schulterung der Gleitplatten

a. Ohne Schulterung
Without shouldering
Sans épaulement

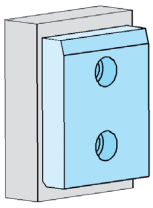

Wenn die Führungen nicht auseinander fahren.
If the guidings are not moving apart.
Si les guidages non se séparent.

Range of application for the shouldering of the sliding plates

b. Mit einseitiger Schulterung
With one-sided shouldering
Avec un épaulement unilatéral

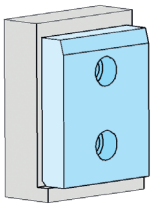

Wenn die Führungen komplett auseinander fahren.
If the guidings are moving completely apart.
Si les guidages se séparent complètement.

Domaine d'application pour l'épaulement des plaques de glissement

c. Mit doppelter Schulterung
With double shouldering
Avec un épaulement double

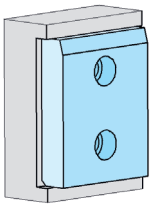

Nur bei doppeltetwirkenden Ziehwerkzeugen.
Only at double-acting drawing tools.
Seulement aux outils d'emboutissage qui ont une double action.

Einweiser
VW-Norm 39D 807

Gage
VW-norm 39D 807

Guidage
Norme de VW 39D 807

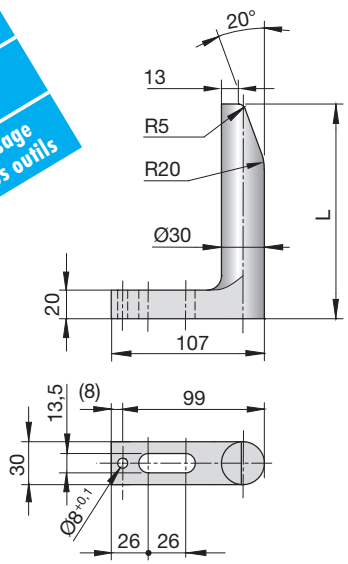

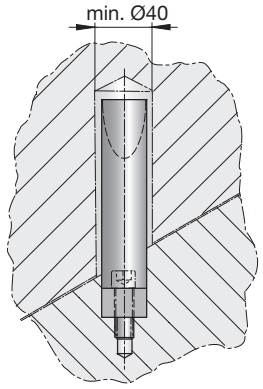

SN4520- | Mat.: ST

SN4520-Type

Type	L
065	65
090	90
120	120
150	150
180	180
250	250
300	300
350	350

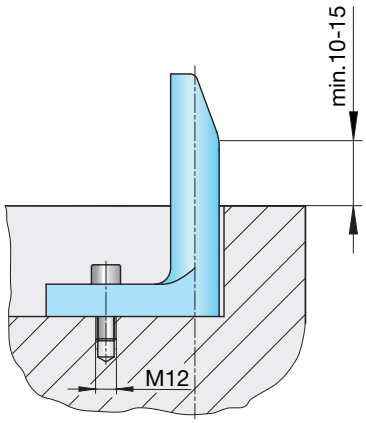

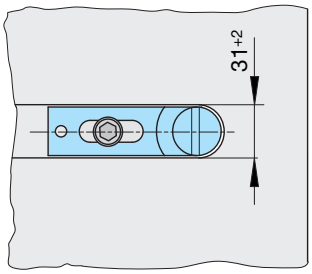

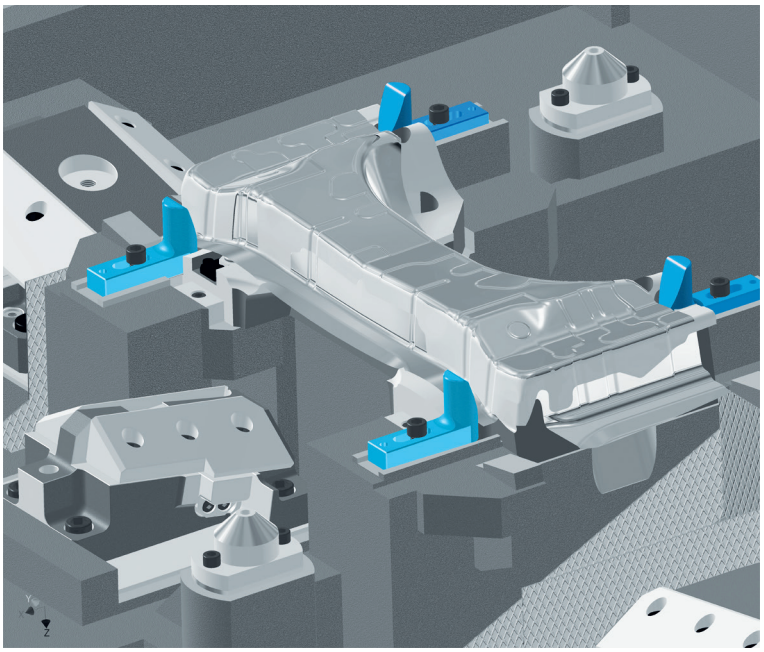

D 3031L 05.2019

Einweiser
VW-Norm 39D 807

Gage
VW-norm 39D 807

Guidage
Norme de VW 39D 807

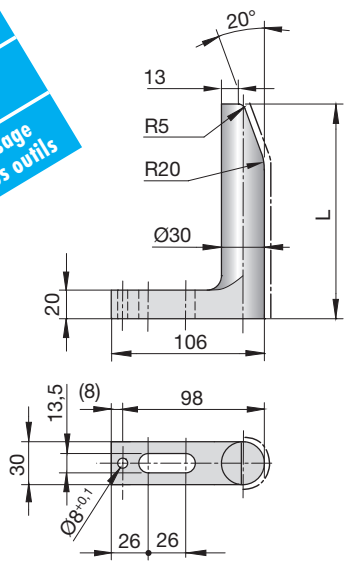

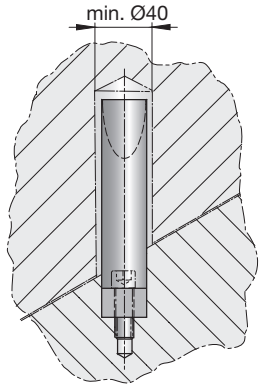

SN4522-

Mat.: ST
54+4HRC

SN4522-Type

Type	L
065	65
090	90
120	120
150	150
180	180
250	250
300	300
350	350

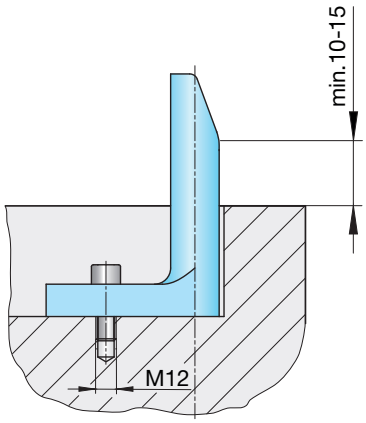

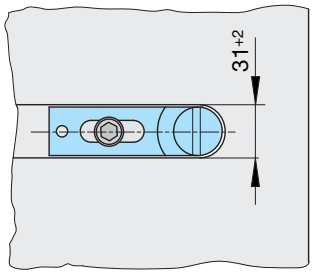

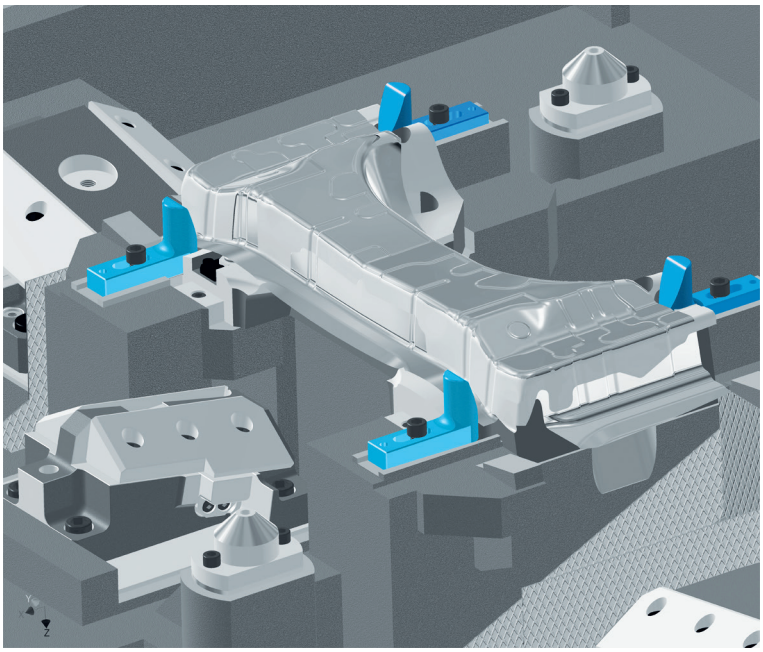

D 3031L 05.2019

Einweiser
VW-Norm 39D 807

Gage
VW-norm 39D 807

Guidage
Norme de VW 39D 807

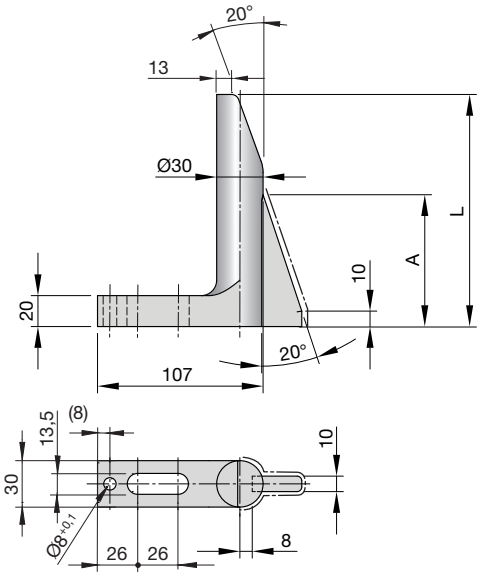

SN4523-	Mat.: ST Mat.: ST 54+4HRC
SN4523-Type-A	

Type	A	L
065	Nach Wahl des Bestellers At customer's option Au choix du client	65
090		90
120		120
150		150
180		180
250		250
300		300
350		350

D 3031L 05.2019

Einweiser
VW-Norm 39D 807

Gage
VW-norm 39D 807

Guidage
Norme de VW 39D 807

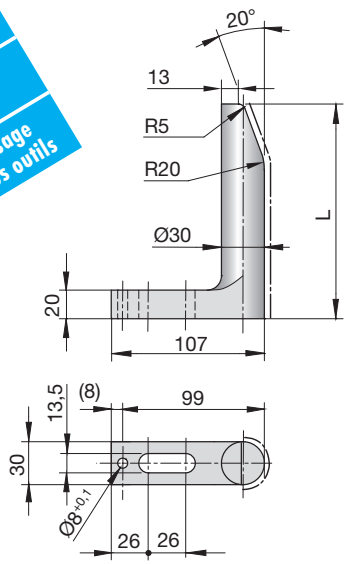

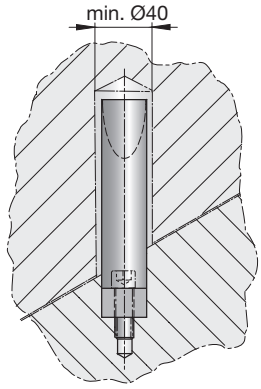

SN4524-

Mat.: ST
56+4HRC, RHT 2mm

SN4524-Type

Type	L
065	65
090	90
120	120
150	150
180	180
250	250
300	300
350	350

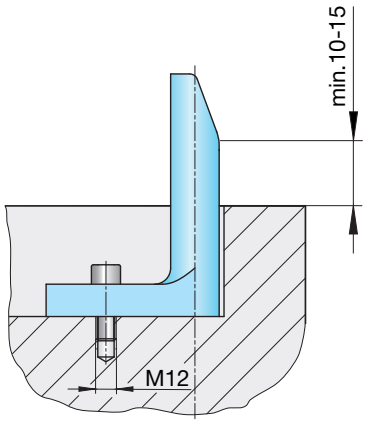

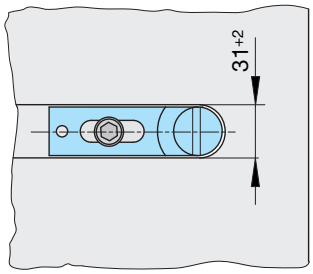

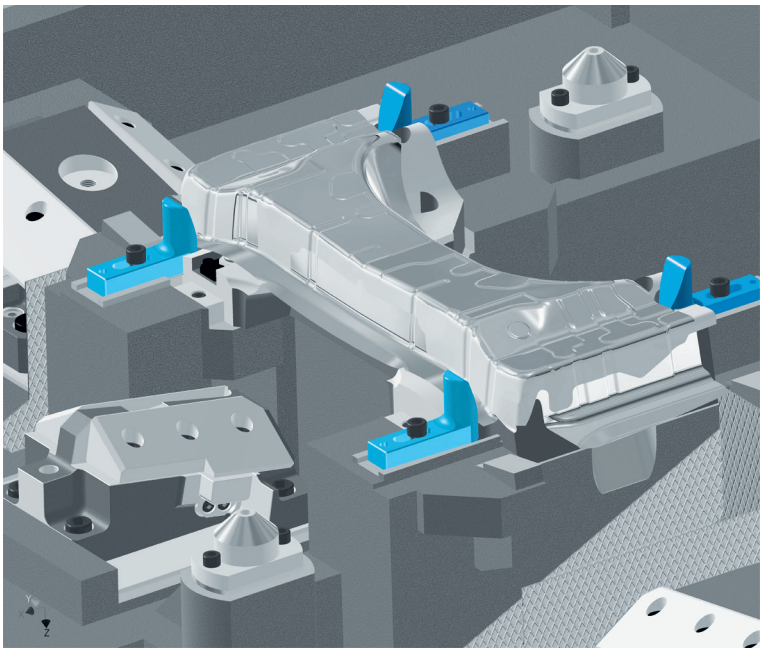

D 3031L 05.2019

Einweiser
VW-Norm 39D 639

Gage
VW-norm 39D 639

Guidage
Norme de VW 39D 639

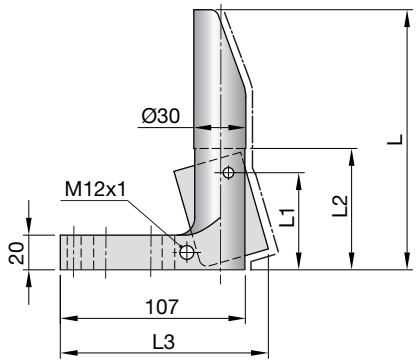

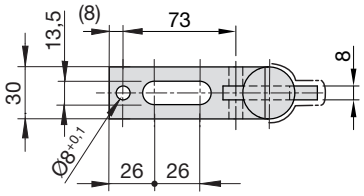

SN4526-	Mat.: ST/50+5HRC Mat.: ST/58+2HRC
SN4526-Type	

*1 Wahlweise links oder rechts
Nährungsschalter M12x1
Schaltabstand ca. 4 mm
Nicht im Lieferumfang enthalten

Optionally left or right
Proximity switch M12x1
Switch distance about 4 mm
Not included in the scope of delivery

Au choix à gauche ou à droite
Détecteur de proximité M12x1
Distance de commutation environ 4 mm
Non compris dans la livraison

Type	L	L1	L2	L3
20	120	56	70	120
21	150	56	70	120
22	180	107	120	124
23	250	107	120	124

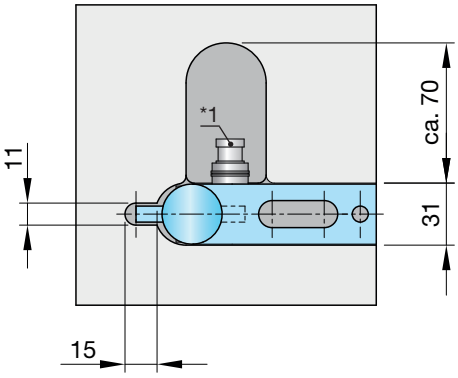

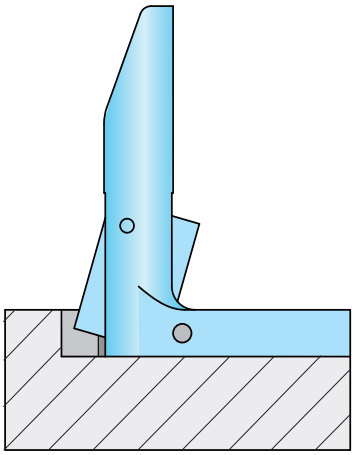

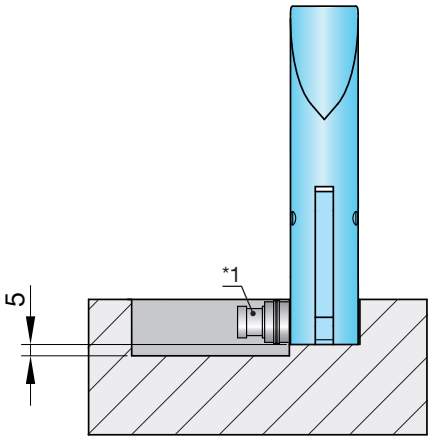

D 3031L 05.2019

Lagekontrolle
VW-Norm 39D 639

Gage for sensor
VW-norm 39D 639

Contrôle de position
Norme de VW 39D 639

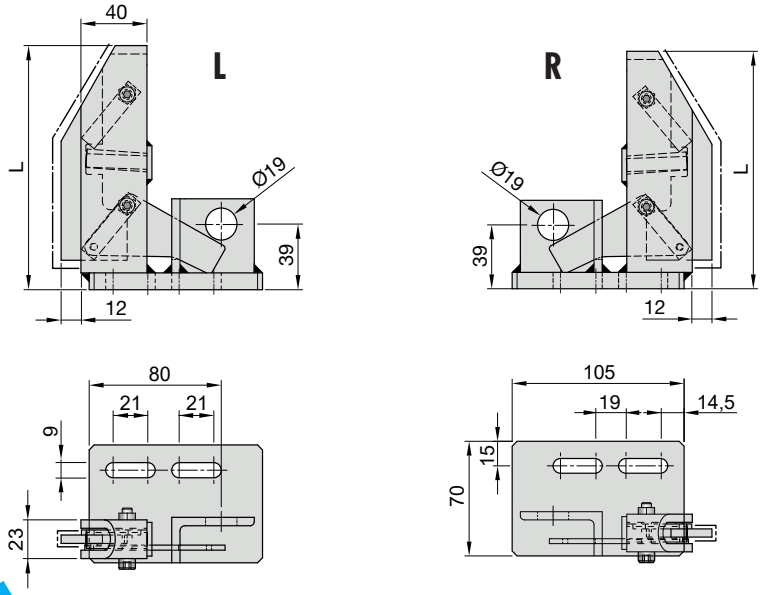

SN4528-	Mat.: ST 58+2HRC
SN4528-A-L	

*1 Wahlweise links oder rechts
Nährungsschalter M12x1
Schaltabstand ca. 4 mm
Nicht im Lieferumfang enthalten

Optionally left or right
Proximity switch M12x1
Switch distance about 4 mm
Not included in the scope of delivery

Au choix à gauche ou à droite
Détecteur de proximité M12x1
Distance de commutation environ 4 mm
Non compris dans la livraison

Stanzerei Großwerkzeugbau
Punching shop large tool making
Atelier d' emboutissage construction de gros outils

A	L
L	145
R	145
L	185
R	185
L	225
R	225

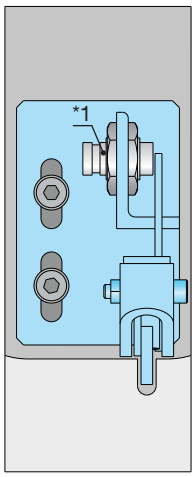

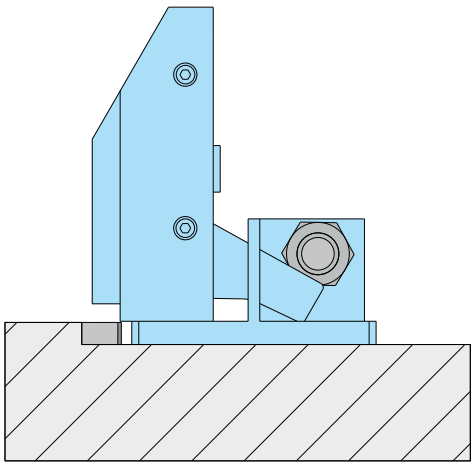

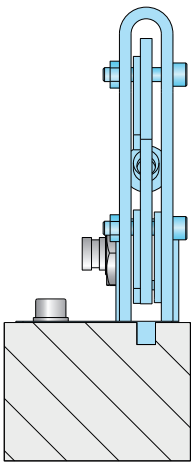

D 3031L 05.2019

Abstellbolzen
VW-Norm 39D 578

Spacing bar
VW-norm 39D 578

Barre d'espacement
Norme de VW 39D 578

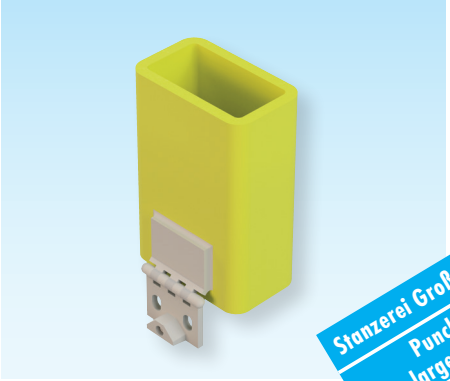

Stanzerei Großwerkzeugbau
Punching shop large tool making
Atelier d' emboutissage construction de gros outils

SN4550-

Mat.: ST

SN4550-Type-L

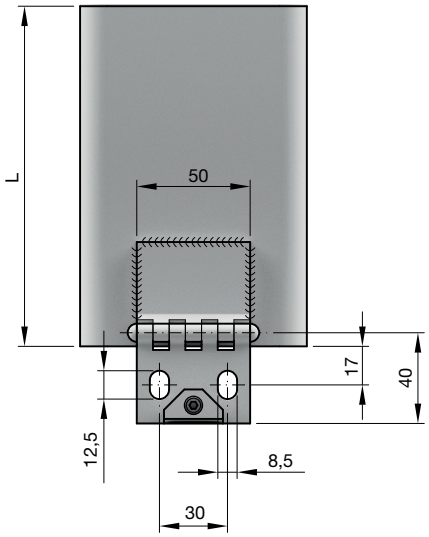

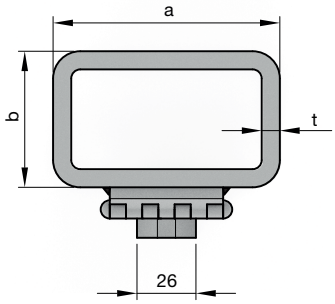

L* min. 80 mm, max. 400 mm

Type	L*	a	b	t
30	Nach Wahl des Bestellers	100	60	7 +1
40	At customer's option	70	50	3
	Au choix du client			

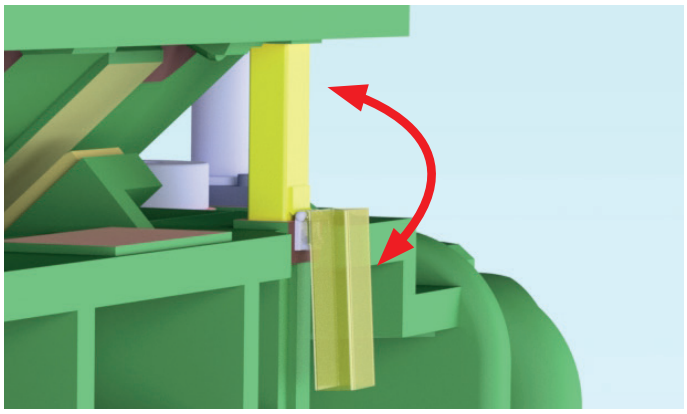

D 3031L 05.2019

Distanzkappe
VW-Norm 39D 578

Dissociation
VW-norm 39D 578

Dispositif de distance
Norme de VW 39D 578

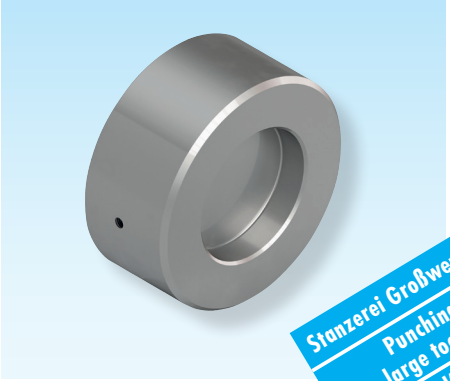

Stanzerei Großwerkzeugbau
Punching shop
large tool making
Atelier d' emboutissage
construction de gros outils

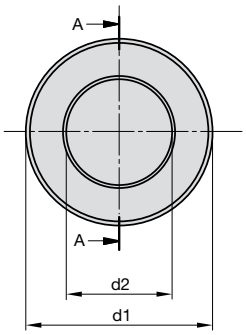

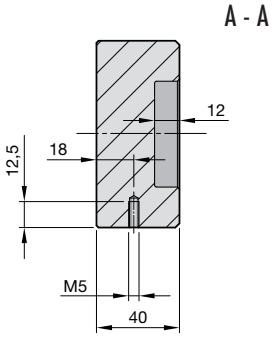

SN4540-

Mat.: ST

SN4540-Type-d1

Type	d1	d2
55	90	51
56	100	66

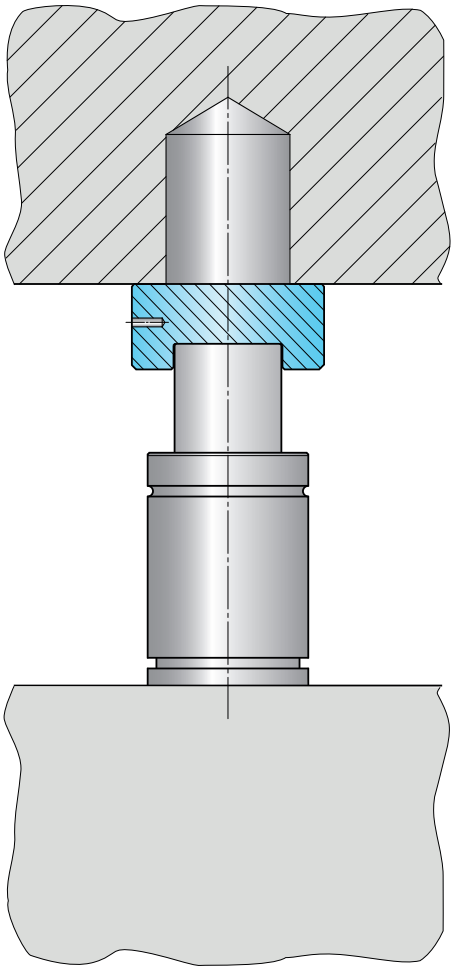

D 3031L 05.2019

Distanzkappe
VW-Norm 39D 578

Dissociation
VW-norm 39D 578

Dispositif de distance
Norme de VW 39D 578

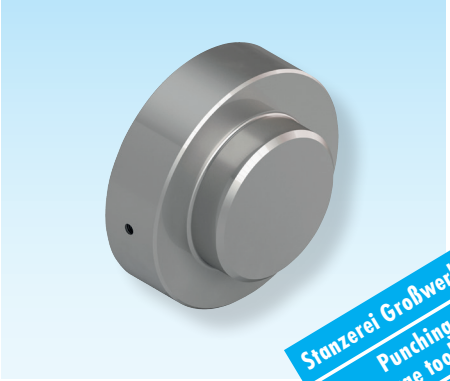

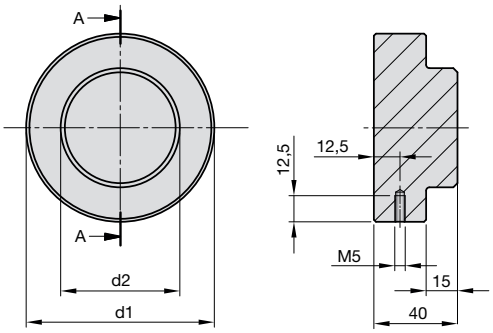

Stanzerei Großwerkzeugbau
Punching shop
large tool making
Atelier d' emboutissage
construction de gros outils

SN4545-	Mat.: ST	Type	d1	d2
		65	90	57

SN4545-Type-d1

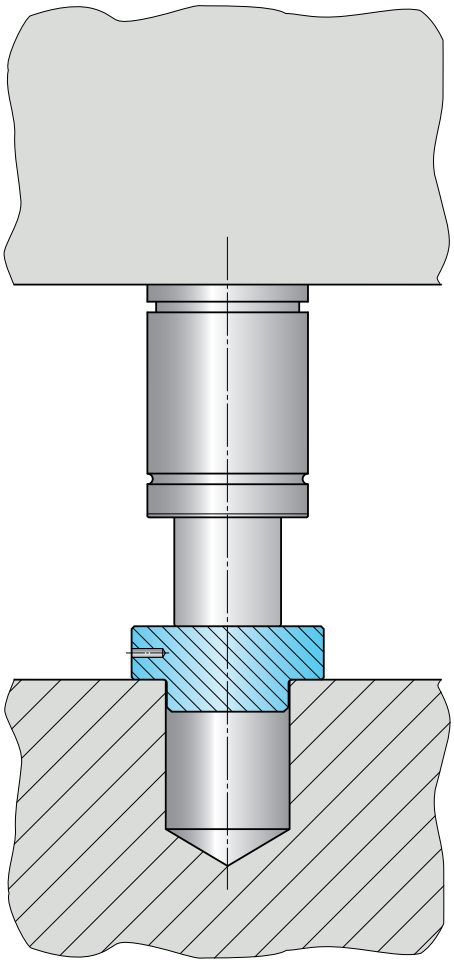

Druckbolzen
VW-Norm 39D 638

Pressure bolt
VW-norm 39D 638

Boulon de pression
Norme de VW 39D 638

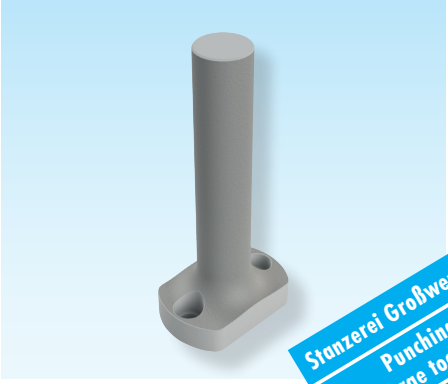

Stanzerei Großwerkzeugbau
Punching shop large tool making
Atelier d' emboutissage construction de gros outils

SN45510-

Mat.: ST

SN45510-Type-L

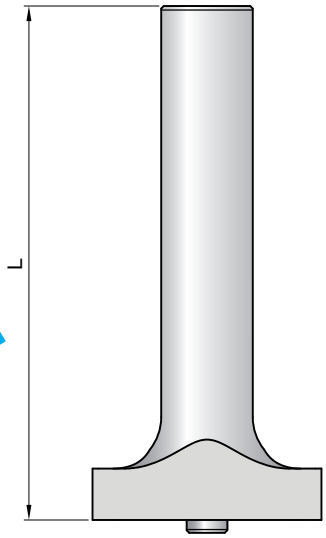

Type 10

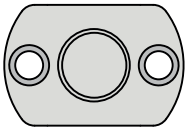

Type 11

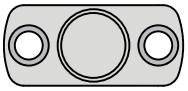

Type 12

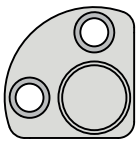

L* min. 50 mm

Type	L*	max kN
10	Nach Wahl des Bestellers	50
11	At customer's option	50
12	Au choix du client	50

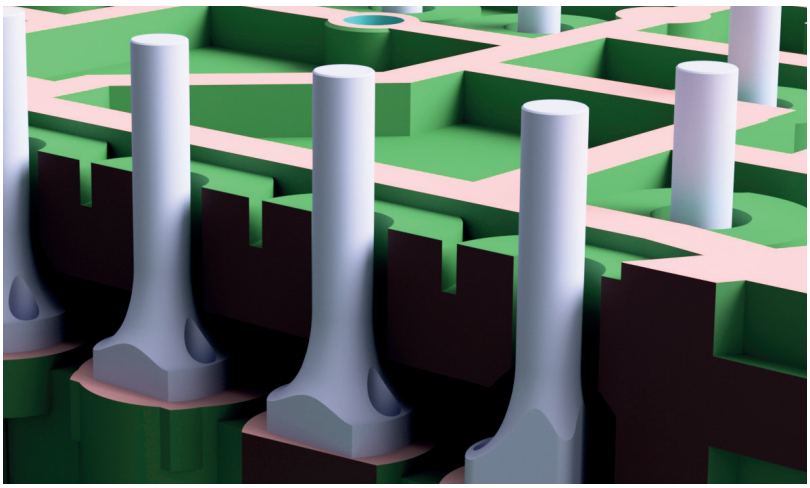

D 3031L 05.2019

Kegeldistanzen
VW-Norm 39V 1168

Locating cone
VW-norm 39V 1168

Cônes de distance
Norme de VW 39V 1168

Stanzerei Großwerkzeugbau
Punching shop large tool making
Atelier d' emboutissage construction de gros outils

SN43-

Mat.: ST

SN43-Type-D

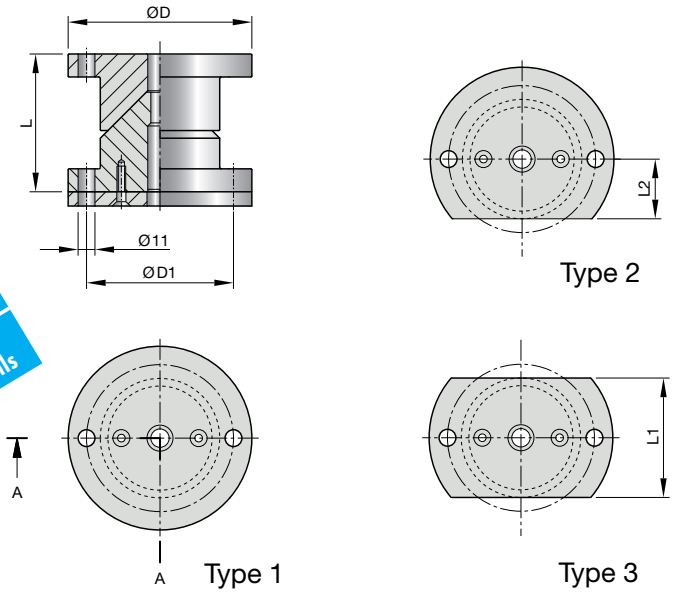

Type	D	L	D1	L1	L2
1	100	80	76	-	-
	120	90	96	-	-
2	100	80	76	-	29
	120	90	96	-	39
3	100	80	76	58	-
	120	90	96	78	-

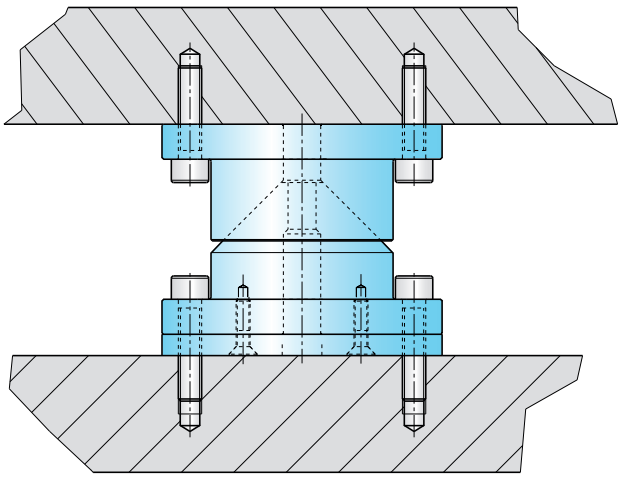

D 3031L 05.2019

Distanzplatten
VW-Norm 39V 1168

Spacer plates
VW-norm 39V 1168

Plaques d'écartement
Norme de VW 39V 1168

Stanzerei Großwerkzeugbau
Punching shop large tool making
Atelier d'emboutissage construction de gros outils

SN43-DP-

Mat.: ST

SN43-DP-Type-D

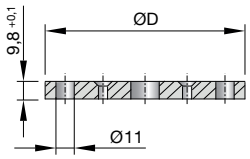

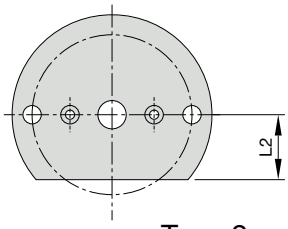

Type 2

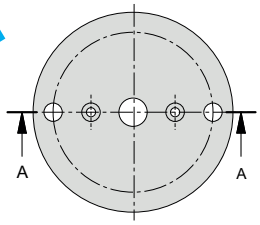

Type 1

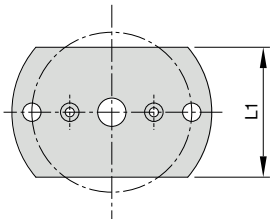

Type 3

Type	D	L1	L2
1	100	-	-
	120	-	-
2	100	-	29
	120	-	39
3	100	58	-
	120	78	-

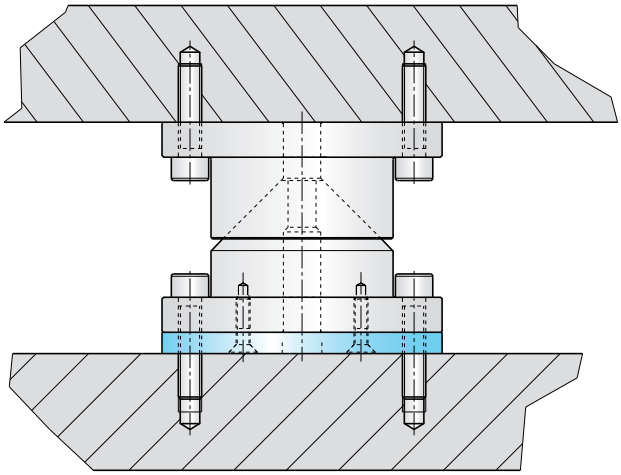

D 3031L 05.2019

Auswerferstifte | Ejector pins | Ejecteurs

DLC

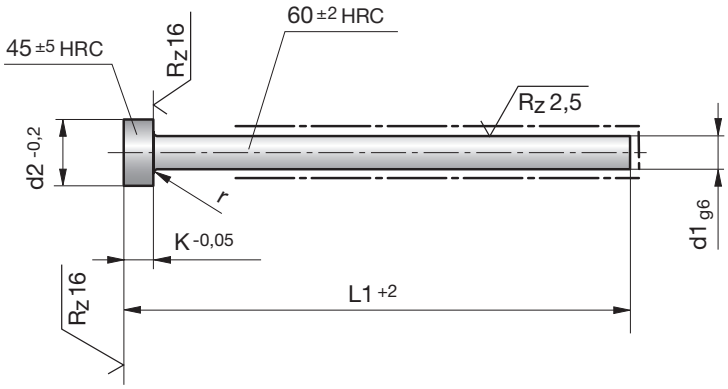

Z98-DLC-

Mat.: WS (~1.2516)
DIN ISO 6751
DLC

Z98-DLC-d1-L1

d1	L1	d2	K	r
1,6	40	3	1,5	0,2
	63	3	1,5	0,2
	80	3	1,5	0,2
	100	3	1,5	0,2
	125	3	1,5	0,2
	160	3	1,5	0,2
	200	3	1,5	0,2
2	40	4	2	0,2
	63	4	2	0,2
	80	4	2	0,2
	100	4	2	0,2
	125	4	2	0,2
	160	4	2	0,2
	200	4	2	0,2
	250	4	2	0,2
2,2	100	4	2	0,2
	125	4	2	0,2
	160	4	2	0,2
	200	4	2	0,2
	250	4	2	0,2
2,5	40	5	2	0,3
	63	5	2	0,3
	80	5	2	0,3
	100	5	2	0,3
	125	5	2	0,3
	160	5	2	0,3
	200	5	2	0,3
	250	5	2	0,3

d1	L1	d2	K	r
3,0	40	6	3	0,3
	63	6	3	0,3
	80	6	3	0,3
	100	6	3	0,3
	125	6	3	0,3
	160	6	3	0,3
	200	6	3	0,3
	250	6	3	0,3
3,2	100	6	3	0,3
	125	6	3	0,3
	160	6	3	0,3
	200	6	3	0,3
	250	6	3	0,3
3,5	100	7	3	0,3
	125	7	3	0,3
	160	7	3	0,3
	200	7	3	0,3
	250	7	3	0,3
3,7	100	7	3	0,3
	125	7	3	0,3
	160	7	3	0,3
	200	7	3	0,3
	250	7	3	0,3
4,0	40	8	3	0,3
	63	8	3	0,3
	80	8	3	0,3
	100	8	3	0,3
	125	8	3	0,3

d1	L1	d2	K	r
4,0	160	8	3	0,3
	200	8	3	0,3
	250	8	3	0,3
	315	8	3	0,3
4,2	100	8	3	0,3
	125	8	3	0,3
	160	8	3	0,3
	200	8	3	0,3
	250	8	3	0,3
	315	8	3	0,3
4,5	100	8	3	0,3
	125	8	3	0,3
	160	8	3	0,3
	200	8	3	0,3
5,0	40	10	3	0,3
	63	10	3	0,3
	80	10	3	0,3
	100	10	3	0,3
	125	10	3	0,3
	160	10	3	0,3
	200	10	3	0,3
	250	10	3	0,3
	315	10	3	0,3
5,2	100	10	3	0,3
	125	10	3	0,3
	160	10	3	0,3
	200	10	3	0,3
	250	10	3	0,3

D 3031L 05.2019

Z98-DLC-

d1	L1	d2	K	r
5,2	315	10	3	0,3
5,5	100	10	3	0,3
	125	10	3	0,3
	160	10	3	0,3
	200	10	3	0,3
6,0	40	12	5	0,5
	63	12	5	0,5
	80	12	5	0,5
	100	12	5	0,5
	125	12	5	0,5
	160	12	5	0,5
	200	12	5	0,5
	250	12	5	0,5
	315	12	5	0,5
6,2	100	12	5	0,5
	125	12	5	0,5
	160	12	5	0,5
	200	12	5	0,5
	250	12	5	0,5
	315	12	5	0,5
6,5	100	12	5	0,5
	125	12	5	0,5
	160	12	5	0,5
	200	12	5	0,5
	250	12	5	0,5
7,0	100	12	5	0,5
	125	12	5	0,5
	160	12	5	0,5
	200	12	5	0,5
	250	12	5	0,5

d1	L1	d2	K	r
8,0	63	14	5	0,5
	80	14	5	0,5
	100	14	5	0,5
	125	14	5	0,5
	160	14	5	0,5
	200	14	5	0,5
	250	14	5	0,5
	315	14	5	0,5
8,2	100	14	5	0,5
	125	14	5	0,5
	160	14	5	0,5
	200	14	5	0,5
	250	14	5	0,5
	315	14	5	0,5
10,0	80	16	5	0,5
	100	16	5	0,5
	125	16	5	0,5
	160	16	5	0,5
	200	16	5	0,5
	250	16	5	0,5
	315	16	5	0,5
10,2	125	16	5	0,5
	160	16	5	0,5
	200	16	5	0,5
	250	16	5	0,5
	315	16	5	0,5
10,5	100	16	5	0,5
	125	16	5	0,5
	160	16	5	0,5
	200	16	5	0,5

d1	L1	d2	K	r
10,5	250	16	5	0,5
	315	16	5	0,5
12,0	80	18	7	0,8
	100	18	7	0,8
	125	18	7	0,8
	160	18	7	0,8
	200	18	7	0,8
	250	18	7	0,8
	315	18	7	0,8
12,5	160	18	7	0,8
	200	18	7	0,8
	250	18	7	0,8
	315	18	7	0,8
14,0	100	22	7	0,8
	125	22	7	0,8
	160	22	7	0,8
	200	22	7	0,8
	250	22	7	0,8
	315	22	7	0,8
16,0	100	22	7	0,8
	125	22	7	0,8
	160	22	7	0,8
	200	22	7	0,8
	250	22	7	0,8
	315	22	7	0,8

D 3031L 05.2019

Doppelhubklinkenzüge
Sonderanfertigung

Double stroke latch locks
Special production

Ouvres-moules à double course
Fabrication spéciale

DLC

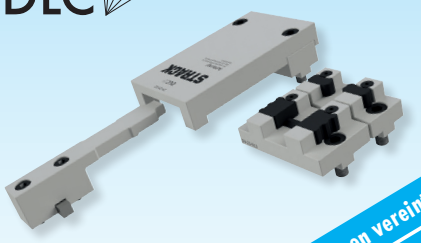

Zwei Funktionen vereint
Two functions combined
Deux fonctions combinées

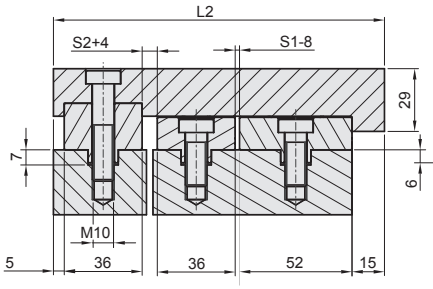

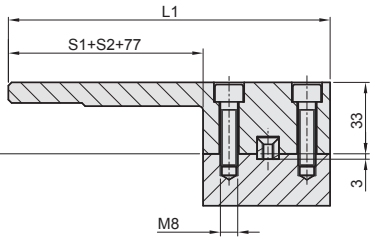

Z4-23-

Z4-23-S1-S2-
L1-L2-L3

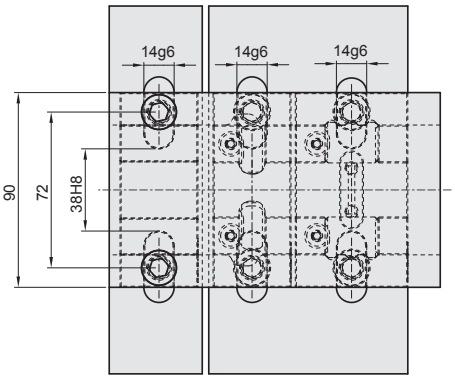

S1 min 8 mm
S2 min 3 mm

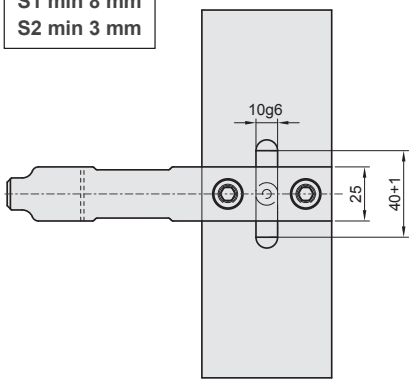

Sonderanfertigung: auf Anfrage
Special production: on request
Fabrication spéciale: sur demande

S1	S2	L1	L2	L3

Der Klinkenzug arbeitet so, dass sich die Hauptrennebene (1) um einen Weg S1 öffnet, während die zweite Trennebene (2) mit dem Weg S2 durch die formschlüssige Sperrklinkenfunktion verriegelt ist. Sobald der Öffnungsweg S1 gefahren ist, gibt die Sperrklinkenfunktion die zweite Ebene (2) frei.
Der Klinkenzug Z4-23 zieht nun die Formplatte zum Öffnen der zweiten Trennebene (2), um einen minimalen Hub S2 von nur drei Millimetern.
Nach dem gefahrenen Öffnungshub S2 wird die Formplatte verriegelt und die Hauptrennebene kann sich nun voll öffnen.
Der Schließvorgang erfolgt in umgekehrter Reihenfolge.

The latch lock operates in such a way that the main parting plane (1) opens by a way S1, while the second parting plane (2) is locked with the way (2) by the positive locking push lock function.
As soon as the opening path S1 has been driven, the push lock function releases the second plane (2).
The latch-locks Z4-23 now pulls the mould plate by a minimal stroke S2 of only 3 millimetres to open the second parting plane.
After the driven opening stroke, the mould plate is locked, and the main parting plane can open completely.
The closing procedure is in reverse order.

L'ouvre-moule fonctionne de telle sorte que le plan de joint principal (1) s'ouvre par une voie S1 tandis que le deuxième plan de joint (2) avec la voie 2 est verrouillé par la fonction positive du cliquet d'arrêt.
Dès que la course d'ouverture S1 est actionné, la fonction de cliquet d'arrêt libère le deuxième plan de joint.
L'ouvre moule Z4-23 tire maintenant la plaque porte-empreinte pour ouvrir le deuxième plan de joint d'une course minimale S2 de seulement trois millimètres.
Une fois terminée la course d'ouverture S2, la plaque porte-empreinte est verrouillée et le plan de joint principal peut maintenant s'ouvrir complètement.
La procédure de fermeture est en ordre inverse.

Geschlossen
Closed
Fermé

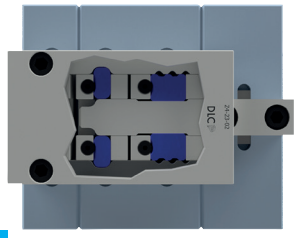

S1

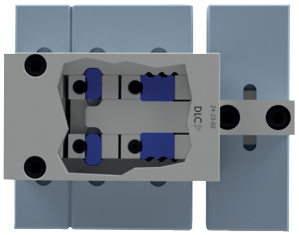

S2 S1

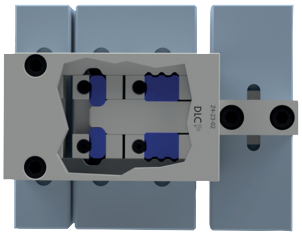

Öffnung der Haupttrennebene
Opening of the main parting plane
Ouverture du plan de joint principal

S2 S3

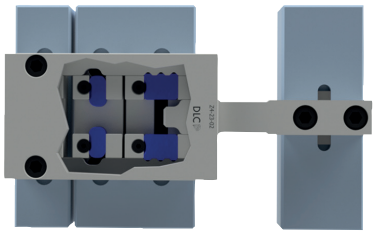

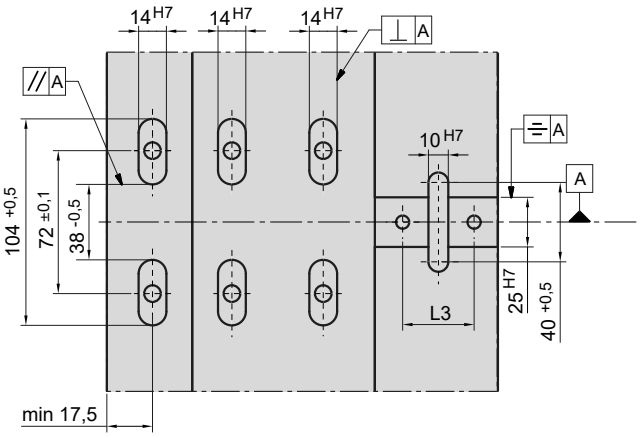

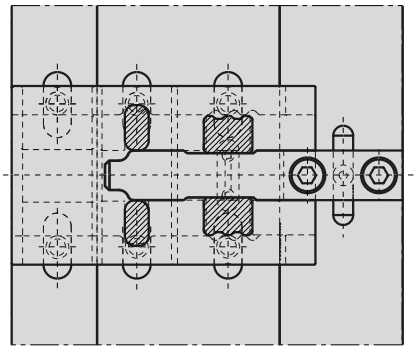

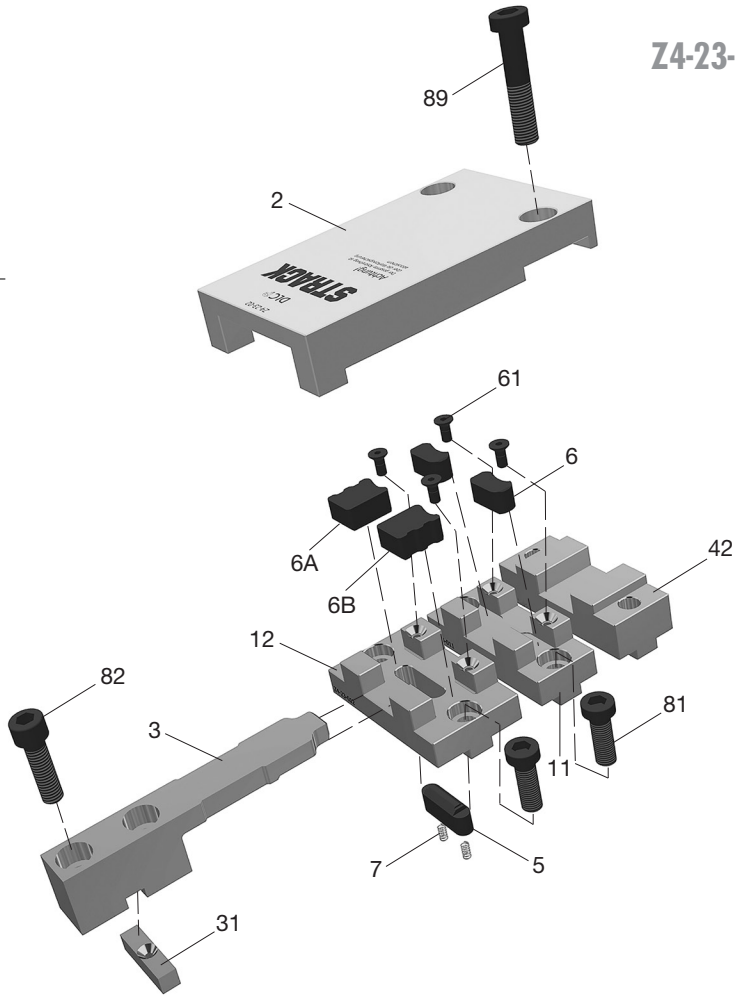

Stückliste
Parts list
Liste des pièces

Z4-23-Type

Type	Pos. Item Pos.	Bezeichnung	Description	Désignation	Stück Quant. Nbr.	Mat.-Nr. Mat.-No Mat.Nr.
011	11	Klinkengehäuse	Latch housing	Support mobile	1	1.2767
012	12	Klinkengehäuse	Latch housing	Support mobile	1	1.2767
02	2	Steuerplatte	Control plate	Plaque support	1	1.2162
03	3	Zugleiste	Latch bar	Crochet	1	1.2162
031	31	Passfeder	Parallel key	Clavette	1	1.2842
042	42	Traverse	Steady	Tasseau	1	1.1730
05	5	Sperre	Catch stop	Verrou	1	DLC
06	6	Raste	Catch	Clavette d'arrêt	2	DLC
06A	6A	Raste	Catch	Clavette d'arrêt	1	DLC
06B	6B	Raste	Catch	Clavette d'arrêt	1	DLC

Normalien
Standard parts
Elements standard

Strack Norm	Pos. Item Pos.	Stück Quant. Nbr.	Bezeichnung	Description	Désignation	Mat.-Nr. Mat.-No Mat.Nr.
SN3540-M5-10	61	4	Senkschraube	Countersunk screw	Vis à tête fraisée	SN
SN2500-5-15	7	2	Druckfeder	Spring	Ressort de pression du verrou	SN
SN3540-M10x50	89	2	Zylinderschraube	Cap screw	Vis 6 pans creux	SN
SN3540-M10x30	81	4	Zylinderschraube	Cap screw	Vis 6 pans creux	SN
SN3500-M10x35	82	2	Zylinderschraube	Cap screw	Vis 6 pans creux	SN

Zentrierhülsen | Centring sleeves | Douille de centrage

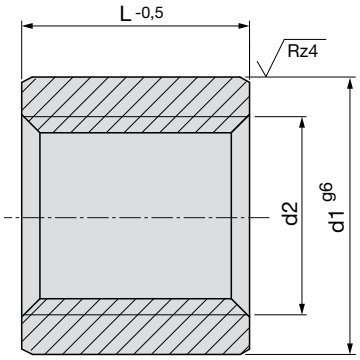

Z811-

Mat.:1.7131
58±2HRC

Z811-d2-L

d1	L	d2	d3
10	9	M6	M4
12	10	M8	M6
14	11,5	M10	M8
16	13,5	M12	M10
20	15,5	M16	M12
26	17,5	M16	M12
30	19,5	M20	M16
36	19,5	M24	M20
42	19,5	M30	M24
54	19,5	M36	M30

SN3500*

* nicht im Lieferumfang enthalten
not included in the extent of delivery
non compris dans le volume de livraison

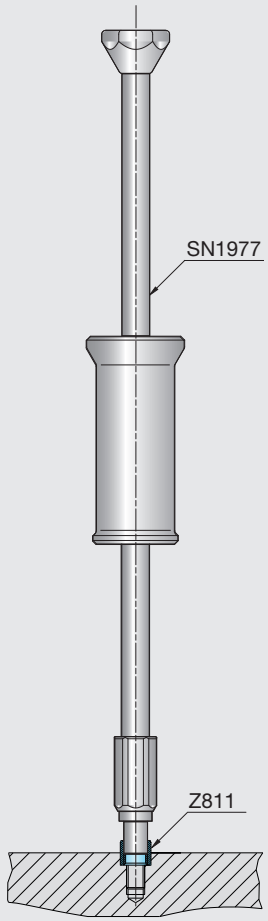

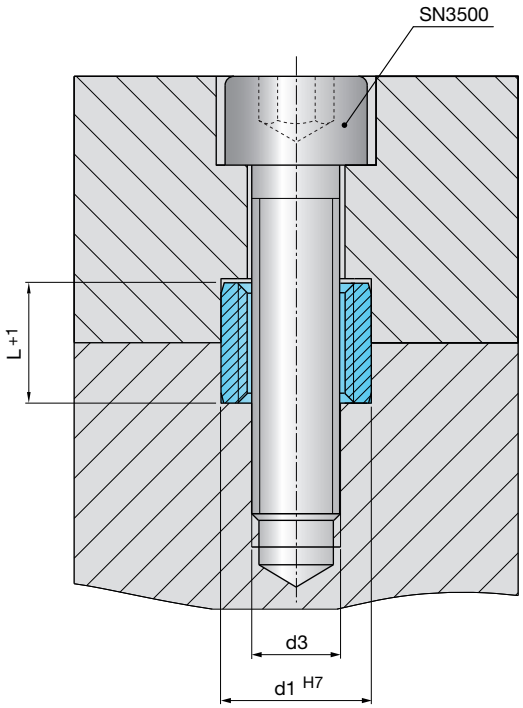

D 3031L 05.2019

Temperierrohre mit Einsätzen | Cooling tubes with inserts | Tuyauxs avec embout

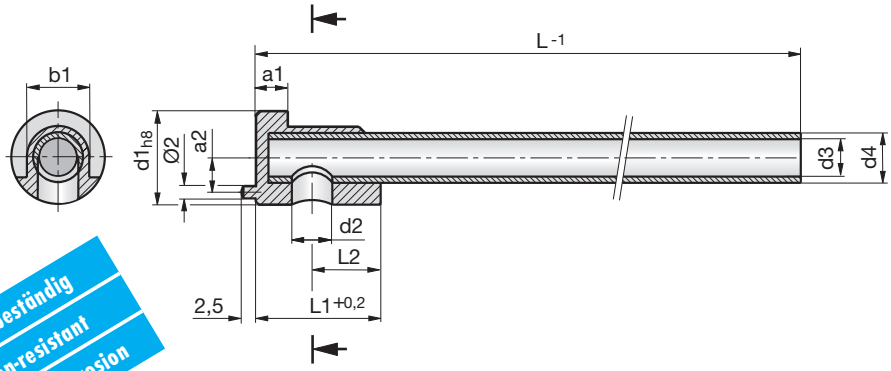

Z77711-

Mat.: 1.4301

Korrosionsbeständig
Corrosion-resistant
Résistant à la corrosion

Z77711-d1

d1	d2	d3	d4	L1	L2	L	a1	a2	b1
10	3,5	3	4	18	10	200	5	3,5	6
12	5,4	5	6	18	10	300	5	4,5	8
15	6,5	6	8	20	11	300	5,5	5,7	10
18	8,5	8	10	22	11	350	5,5	7	12
22	10,5	10	12	22	11	350	5,5	8,5	14

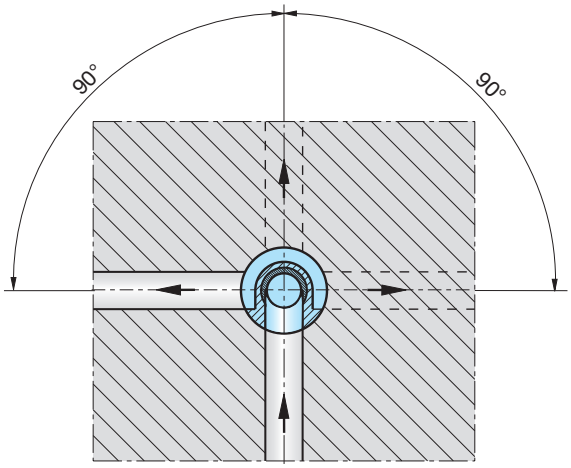

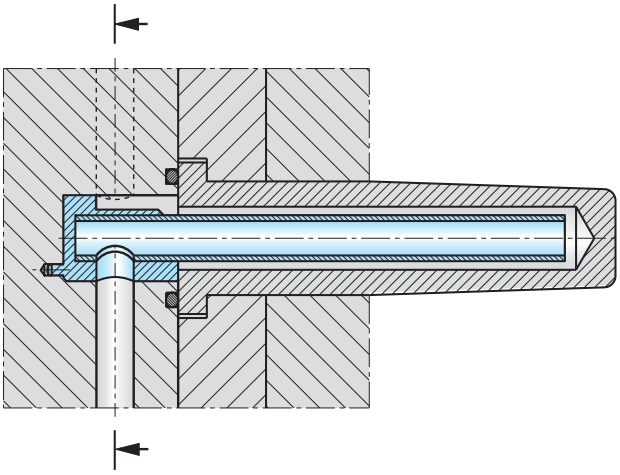

D 3031L 05.2019

STRACK® NORMALIEN

THINK
TECH
STRACK

THINK. Wir entwickeln innovative Lösungen für den Werkzeug- und Formenbau. **TECH.** Kunden schätzen unsere Sonderanfertigungen, Produktmodifikationen und individuellen Lösungen. **STRACK.** Als familiengeführter Normalienhersteller bieten wir weltweit auch Standardlösungen an.

THINK. We develop innovative solutions for tool and mould making. **TECH.** Our customers appreciate our special productions, product modifications and individually tailored solutions. **STRACK.** As family-owned standard part manufacturer, we also offer standard solutions worldwide.

THINK. Nous développons des solutions innovantes destinées à la production d'outils et de moules. **TECH.** Les clients apprécient nos productions spéciales, nos produits modifiés et nos solutions sur mesure. **STRACK.** Notre entreprise familiale fabrique des éléments normalisés et apporte également des solutions standard à travers le monde.

STRACK NORMA GmbH & Co. KG
Königsberger Str. 11
D-58511 Lüdenscheid
Postfach 16 29
D-58466 Lüdenscheid

Tel +49 2351 8701-0
Fax +49 2351 8701-100
Mail info@strack.de
Web www.strack.de

TÜVRheinland ZERTIFIZIERT
Management System ISO 9001:2015
www.tuv.com ID 0910092006

Printed in Germany
D3031L 05.2019